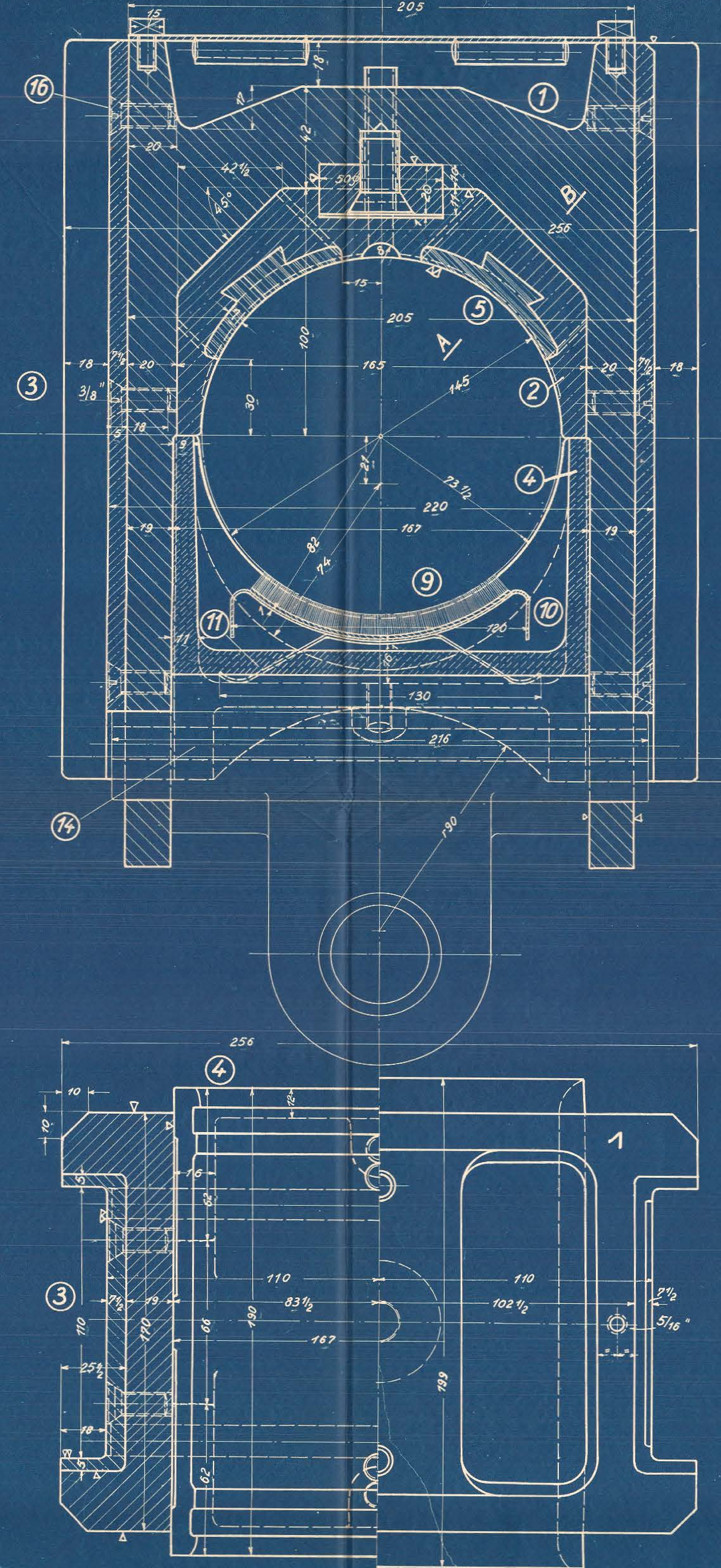

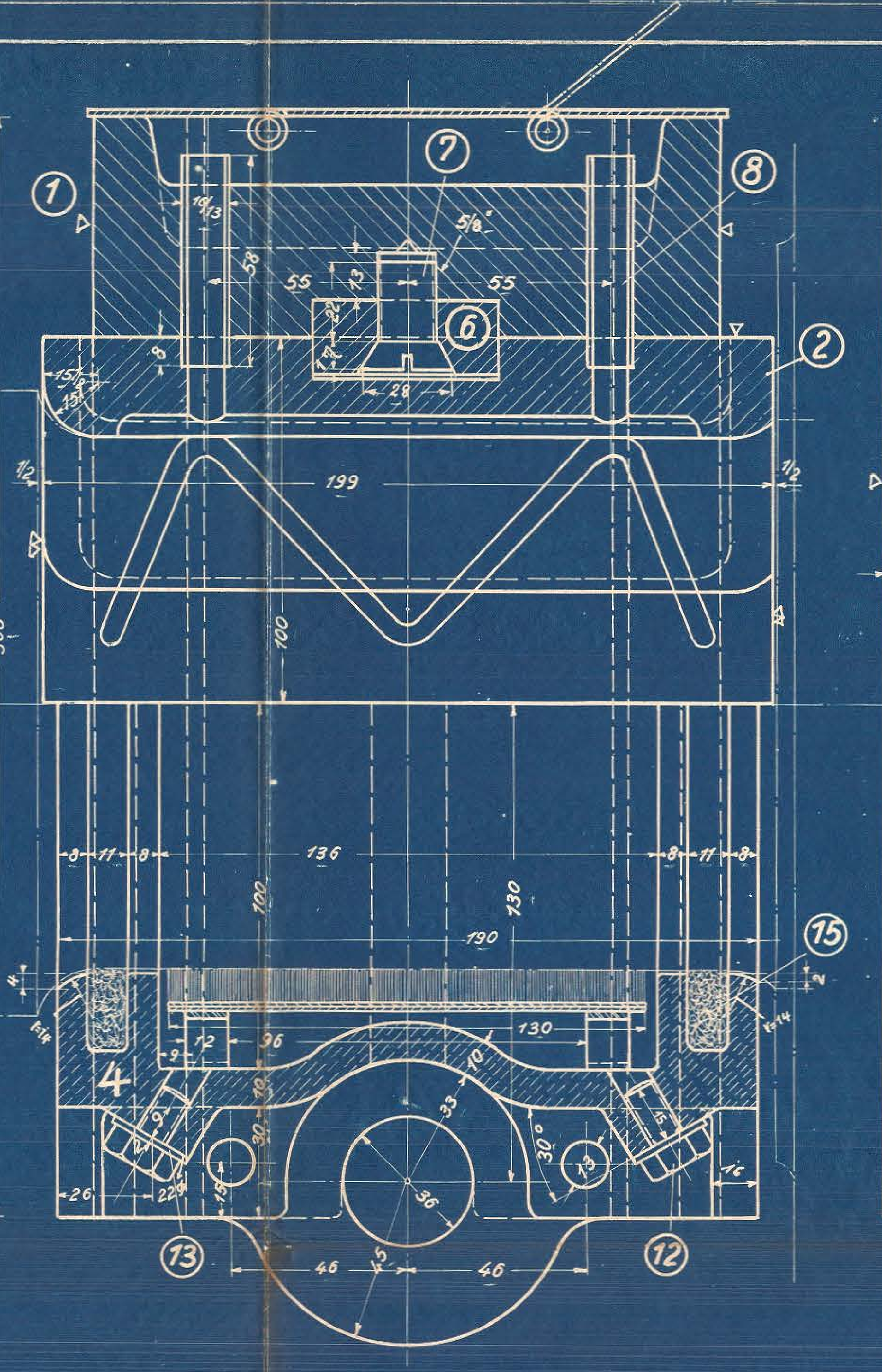

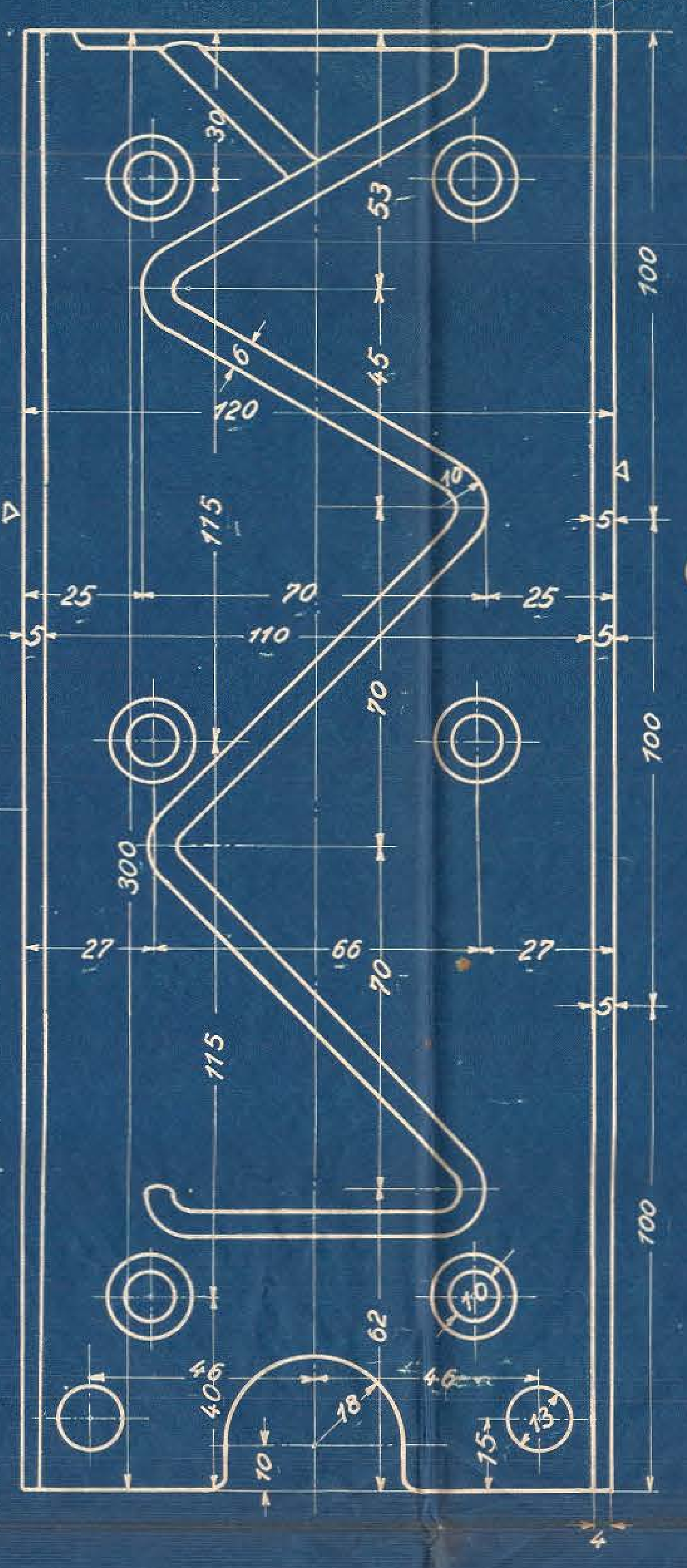

Schnitt A – B

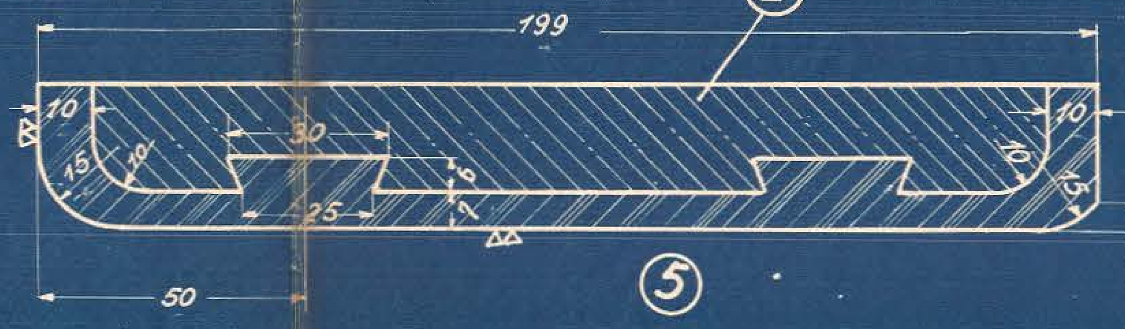

Schrauben u. Muttern nach dänischer Tabelle.

c	b	a	Benennung	Teil	Werkstoff	Bemerkungen	Modell od. Gesenk	Werkzeug	Schablone	roh Stückgewicht	fertig Stückgewicht	Arbeitsverteilung
		48	vers. Kopfschrauben	16	Fl.E.	Vorr. 53a						
		8	Filzeinlagen	15	F.							M7
		8	Bolzen	14	Fl.E.							x M6; M7
		8	Scheiben	13	K.							
		8	Kopfschrauben 3/8"	12	Fl.E.							x M5
		8	Federn	11	St.							} M7
		4	Bleche	10	Fl.E.							} M7
		4	Schmierpolster	9	Pl.							} M7
		8	Schmierröhren	8	K.							M7
		4	Kopfschrauben 5/8"	7	Fl.E.							x M5
		4	Einlegeplatten	6	Fl.E.							x M5
		8	Weißmetallausg.	5	W.M.							M7
		4	Achslagerunterkasten	4	G.E.		D463a ändern					y; M7
		8	Achslagergleitplatten	3	R.G.		neu					} F; M7
		4	Achslagerschalen	2	R.G.		D690b ändern					} F; M7
		4	Achslagergehäuse	1	Fl.E.	Vorr. 1092a mit verwenden						M7

Ohne Bearbeitungszugabe: Nicht bearbeiten, Kratzen — Mit Bearbeitungszugabe: Schruppen, Schlichten — Sonderbearbeitung: Bearbeitungsart wörtl. eingetragen

Hauptzeichnung an: y; M7; L
2. Ausfertigung an: S B7
3. Ausfertigung an:
4. Ausfertigung an: 7.1.24. K.

Zeichnung ist genehmigt mit Schrb. vom .... Gesch.Nr. ....

Änderungen: Nr.	Teil	Art der Änderung	Schrb.Nr.	Datum	geändert von	am	gepr.

Zugehörige Zeichnungen: Nr.	Aufschrift

	Datum	Name
Gezeichnet		
Gepaust	1.1.24	K. Rudolph
Geprüft	7.1.24	Bachmann
Normgeprüft	7.1.24	Jüngst

Maßstab: 1:1 — Maße in mm — Ursprung: 20049-050

1BT-L

HENSCHEL & SOHN G.m.b.H.
CASSEL.
Abteilung: T.B. III

Achslager

135